MARCUS ANDERS
10.05.2024
15:03:47
GMT+01:00

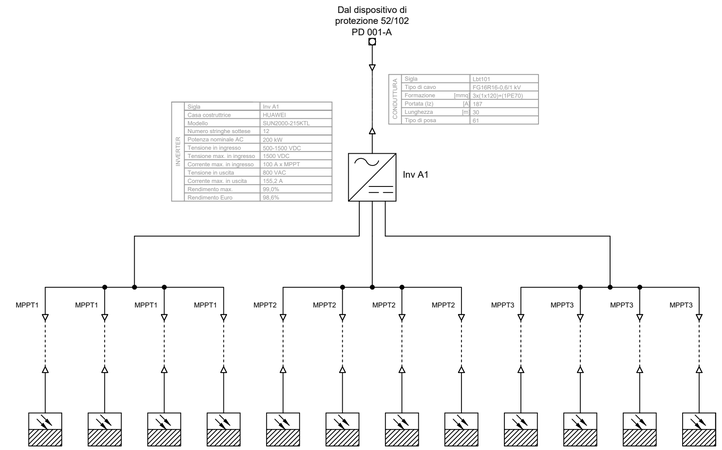

INVERTER	
Sigla	Inv A1
Casa costruttrice	HUAWEI
Modello	SUN2000-215KTL
Numero stringhe sottese	12
Potenza nominale AC	200 kW
Tensione in ingresso	500-1500 VDC
Tensione max. in ingresso	1500 VDC
Corrente max. in ingresso	100 A x MPPT
Tensione in uscita	800 VAC
Corrente max. in uscita	155,2 A
Rendimento max.	99,0%
Rendimento Euro	98,6%

CONDUTTURA		
Sigla		List01
Tipo di cavo		FG16R16-0,6/1 kV
Formazione	[mm2]	3x(1x120)+(1PE70)
Portata (Iz)	[A]	187
Lunghezza	[m]	30
Tipo di posa		61

STRINGA													
Sigla stringa		STR 1-I1-A	STR 2-I1-A	STR 3-I1-A	STR 4-I1-A	STR 5-I1-A	STR 6-I1-A	STR 7-I1-A	STR 8-I1-A	STR 9-I1-A	STR 10-I1-A	STR 11-I1-A	STR 12-I1-A
Numero moduli		28	28	28	28	28	28	28	28	28	28	28	28
Potenza stringa		19,46	19,46	19,46	19,46	18,07	18,07	18,07	18,07	18,07	18,07	18,07	18,07
Tensione stringa		1167,9 V	1167,9 V	1167,9 V	1167,9 V	1084,5 V	1084,5 V	1084,5 V	1084,5 V	1084,5 V	1084,5 V	1084,5 V	1084,5 V
Corrente stringa		16,68 A	16,68 A	16,68 A	16,68 A	16,68 A	16,68 A	16,68 A	16,68 A	16,68 A	16,68 A	16,68 A	16,68 A
COND.	Sigla	Ldc1-I1-A	Ldc2-I1-A	Ldc3-I1-A	Ldc4-I1-A	Ldc5-I1-A	Ldc6-I1-A	Ldc7-I1-A	Ldc8-I1-A	Ldc9-I1-A	Ldc10-I1-A	Ldc11-I1-A	Ldc12-I1-A
	Tipo di cavo	H1Z2Z2-K	H1Z2Z2-K	H1Z2Z2-K	H1Z2Z2-K	H1Z2Z2-K	H1Z2Z2-K	H1Z2Z2-K	H1Z2Z2-K	H1Z2Z2-K	H1Z2Z2-K	H1Z2Z2-K	H1Z2Z2-K
	Formazione [mm2]	2(1x6)	2(1x6)	2(1x6)	2(1x6)	2(1x6)	2(1x6)	2(1x6)	2(1x6)	2(1x6)	2(1x6)	2(1x6)	2(1x6)
	Portata (Iz) [A]	55 A	55 A	55 A	55 A	55 A	55 A	55 A	55 A	55 A	55 A	55 A	55 A
	Lunghezza [m]	-	-	-	-	-	-	-	-	-	-	-	-

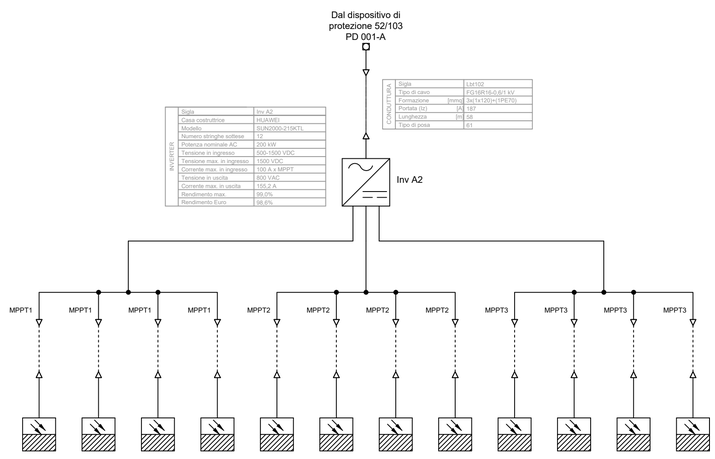

INVERTER	
Sigla	Inv A2
Casa costruttrice	HUAWEI
Modello	SUN2000-215KTL
Numero stringhe sottese	12
Potenza nominale AC	200 kW
Tensione in ingresso	500-1500 VDC
Tensione max. in ingresso	1500 VDC
Corrente max. in ingresso	100 A x MPPT
Tensione in uscita	800 VAC
Corrente max. in uscita	155,2 A
Rendimento max.	99,0%
Rendimento Euro	98,6%

CONDUTTURA		
Sigla		List02
Tipo di cavo		FG16R16-0,6/1 kV
Formazione	[mm2]	3x(1x120)+(1PE70)
Portata (Iz)	[A]	187
Lunghezza	[m]	58
Tipo di posa		61

STRINGA													
Sigla stringa		STR 1-I2-A	STR 2-I2-A	STR 3-I2-A	STR 4-I2-A	STR 5-I2-A	STR 6-I2-A	STR 7-I2-A	STR 8-I2-A	STR 9-I2-A	STR 10-I2-A	STR 11-I2-A	STR 12-I2-A
Numero moduli		28	28	28	28	26	26	26	26	26	26	26	26
Potenza stringa		19,46	19,46	19,46	19,46	18,07	18,07	18,07	18,07	18,07	18,07	18,07	18,07
Tensione stringa		1167,9 V	1167,9 V	1167,9 V	1167,9 V	1084,5 V	1084,5 V	1084,5 V	1084,5 V	1084,5 V	1084,5 V	1084,5 V	1084,5 V
Corrente stringa		16,68 A	16,68 A	16,68 A	16,68 A	16,68 A	16,68 A	16,68 A	16,68 A	16,68 A	16,68 A	16,68 A	16,68 A
CONDUTTURA	Sigla	Ldc1-I2-A	Ldc2-I2-A	Ldc3-I2-A	Ldc4-I2-A	Ldc5-I2-A	Ldc6-I2-A	Ldc7-I2-A	Ldc8-I2-A	Ldc9-I2-A	Ldc10-I2-A	Ldc11-I2-A	Ldc12-I2-A
	Tipo di cavo	H1Z2Z2-K	H1Z2Z2-K	H1Z2Z2-K	H1Z2Z2-K	H1Z2Z2-K	H1Z2Z2-K	H1Z2Z2-K	H1Z2Z2-K	H1Z2Z2-K	H1Z2Z2-K	H1Z2Z2-K	H1Z2Z2-K
	Formazione [mm2]	2(1x6)	2(1x6)	2(1x6)	2(1x6)	2(1x6)	2(1x6)	2(1x6)	2(1x6)	2(1x6)	2(1x6)	2(1x6)	2(1x6)
	Portata (Iz) [A]	55 A	55 A	55 A	55 A	55 A	55 A	55 A	55 A	55 A	55 A	55 A	55 A
	Lunghezza [m]	-	-	-	-	-	-	-	-	-	-	-	-

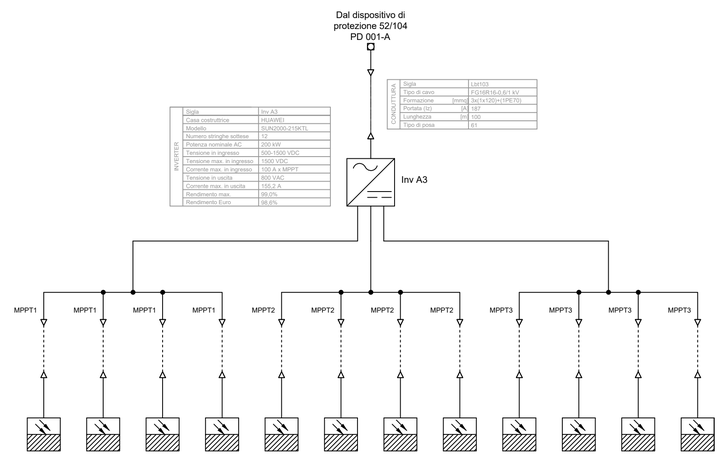

INVERTER	
Sigla	Inv A3
Casa costruttrice	HUAWEI
Modello	SUN2000-215KTL
Numero stringhe sottese	12
Potenza nominale AC	200 kW
Tensione in ingresso	500-1500 VDC
Tensione max. in ingresso	1500 VDC
Corrente max. in ingresso	100 A x MPPT
Tensione in uscita	800 VAC
Corrente max. in uscita	155,2 A
Rendimento max.	99,0%
Rendimento Euro	98,6%

CONDUTTURA		
Sigla		List03
Tipo di cavo		FG16R16-0,6/1 kV
Formazione	[mm2]	3x(1x120)+(1PE70)
Portata (Iz)	[A]	187
Lunghezza	[m]	100
Tipo di posa		61

STRINGA													
Sigla stringa		STR 1-I3-A	STR 2-I3-A	STR 3-I3-A	STR 4-I3-A	STR 5-I3-A	STR 6-I3-A	STR 7-I3-A	STR 8-I3-A	STR 9-I3-A	STR 10-I3-A	STR 11-I3-A	STR 12-I3-A
Numero moduli		28	28	28	28	25	25	25	25	25	25	25	25
Potenza stringa		19,46	19,46	19,46	19,46	17,375	17,375	17,375	17,375	17,375	17,375	17,375	17,375
Tensione stringa		1167,9 V	1167,9 V	1167,9 V	1167,9 V	1042,8 V	1042,8 V	1042,8 V	1042,8 V	1042,8 V	1042,8 V	1042,8 V	1042,8 V
Corrente stringa		16,68 A	16,68 A	16,68 A	16,68 A	16,68 A	16,68 A	16,68 A	16,68 A	16,68 A	16,68 A	16,68 A	16,68 A
CONDUTTURA	Sigla	Ldc1-I3-A	Ldc2-I3-A	Ldc3-I3-A	Ldc4-I3-A	Ldc5-I3-A	Ldc6-I3-A	Ldc7-I3-A	Ldc8-I3-A	Ldc9-I3-A	Ldc10-I3-A	Ldc11-I3-A	Ldc12-I3-A
	Tipo di cavo	H1Z2Z2-K	H1Z2Z2-K	H1Z2Z2-K	H1Z2Z2-K	H1Z2Z2-K	H1Z2Z2-K	H1Z2Z2-K	H1Z2Z2-K	H1Z2Z2-K	H1Z2Z2-K	H1Z2Z2-K	H1Z2Z2-K
	Formazione [mm2]	2(1x6)	2(1x6)	2(1x6)	2(1x6)	2(1x6)	2(1x6)	2(1x6)	2(1x6)	2(1x6)	2(1x6)	2(1x6)	2(1x6)
	Portata (Iz) [A]	55 A	55 A	55 A	55 A	55 A	55 A	55 A	55 A	55 A	55 A	55 A	55 A
	Lunghezza [m]	-	-	-	-	-	-	-	-	-	-	-	-

TIPO DI POSA

Tipo posa 61 - cavi multipolari in tubi protettivi interrati

LEGENDA

	Conduttura elettrica
	Convertitore AC/DC
	Stringa fotovoltaica

Nota 1: indicazioni convertitori AC/DC
Inv A1 - Convertitore AC/DC 1 sezione A
Inv A2 - Convertitore AC/DC 2 sezione A
Inv A3 - Convertitore AC/DC 3 sezione A

Nota 2: indicazioni stringhe STR X-IX-X
STR X - indicazione numero della stringa del singolo inverter
IX - indicazione del numero di inverter
X - indicazione della sezione dell'impianto

REGIONE SICILIA | COMUNE DI SANTA MARGHERITA DI BELICE | PROVINCIA DI AGRIGENTO

Progetto definitivo impianto fotovoltaico a terra di potenza pari 3,5 MWp Gulfa 1
Virgo Gamma S.r.l.

Contrada Gulfa Grande snc - 92018 Santa Margherita di Belice (AG)

Istanza di PAS art.6 D.Lgs 28/2011 e Regolamento di cui al D.P. Regione Sicilia n.48/2012

i professionisti
Maggia P.I. Filippo
Ordine dei Periti Industriali delle Province di Biella e Vercelli n. 688/2004

Filippo Maggia
09.05.2024
16:14:46
GMT+01:00

Lazzerini Dott. Geol. Arianna
Ordine dei Geologi della Toscana
n. 1169A

Numero elaborato	Commessa
EPD0010	G1588F
Scala	**Nome file**
-	RS12EPD0010A0

Proprietà
Virgo Gamma S.r.l.
Via Piave 7 - 00187 Roma (RM)

Committente
Virgo Gamma S.r.l.
Via Piave 7 - 00187 Roma (RM)

ENERGIA PURA
Via Cascine, 11 - 13856 Vigliano Biellese
info@edueo.it

Titolo
Schema unifilare corrente continua sezione A

N.rev	Nota di revisione	Dis.	Contr.	Appr.	Data
00	Prima emissione	L.M.	P.F.	M.F.	Marzo 2024

Diritti riservati ex. art. 2578 c.c.- La riproduzione o la consegna a terzi può essere effettuata previa ottenimento autorizzazione